おきる時こくを決めてかきます。

おうち学校の時間割

名前（　　）

	5/18(月)	5/19(火)	5/20(水)
おきる時こく			
1校時 8:45 ～ 9:30	**音読** **漢字スキル７** 「新しい漢字」 スキルに書きこむ。	**音読** **漢字スキル７** 「テストの練習」 スキルに書きこむ	**音読** **漢字スキル７** 「プレテスト」を見ながら ノートに練習する
2校時 9:30 ～ 10:15	**理科「ふりこ」** ４時間目　実験 ワークシート （５月１１日配付済み）	**動画国語３** **「日常を十七音で」** ワークシート	**理科「ふりこ」** ５時間目　実験 ワークシート （５月１１日配付済み）
3校時 10:45 ～ 11:30	**動画算数４** **「直方体や立方体の体積」** ワークシート 教科書P.13 7 算数用プリントに解く	**家庭科** **「整理整とんで快適に」** 教科書P.28～P.31を読む ワークシート取り組む。 （整理整とんに取り組むときは、お家の人と相談してから取り組む） ※か題てい出日 １１：００～１３：００	**動画算数５** **「直方体や立方体の体積」** ワークシート 教科書P.２０　３ 算数用プリントに解く
4校時 11:30 ～ 12:15	**なわとび** 自主学習用プリント ・取り組んだ技 ・気を付けたこと ・感想　　を書く		
5校時 13:35 ～ 14:20	**体を動かそう** ・かわいっこ運動カード ・ワークシートを印刷できない人は学校に取りにくる。 （さん歩）	**体を動かそう** ・かわいっこ運動カード ・ワークシートを印刷できない人は学校に取りにくる。 （さん歩）	**動画体育３「体つくり運動」** 動画をみて体を動かす ワークシート
ふり返りの時間	＜ふりかえり＞	＜ふりかえり＞	＜ふりかえり＞
ねる時こく	ねる時こくを決めてかきます。		

＜保護者の皆様へ＞

○５時間目は体を動かす時間として設定しています。今まで出ている課題（学習プリント、漢字スキル、計算ぐんぐん等）で終わっていないものがある場合、軽く体を動かした後、それらのものに取り組むとよいです。

○今週から、「かわいっこ運動カード」を配付いたしました。子どもたちの運動を目に見える形にすることで、意欲的に体を動かすことを目的としています。ご家庭の実情に合わせてご使用ください。

○「動画が見られない」というお問い合わせがいくつか学校に届いています。学校HP上にもリンクがはってありますので、そちらからログインしてみてください。それでもログインできない場合、学校にご連絡いただければと思います。

おうち学校の時間割

名前（　　）

	5/21(木)	5/22(金)	5/23(月)
おきる時こく			
1校時 8:45 ～ 9:30	**漢字スキル７** 「プレテスト」を見ながらノートに練習する	**音読** **漢字スキル７** 「プレテスト」を見ながらノートに練習する	**漢字スキル８** **1** 「新しい漢字」 スキルに書きこむ。
2校時 9:30 ～ 10:15	**国語** **「なまえつけてよ①」** 音読 ワークシート	**理科「ふりこ」** ６時間目　実験 ワークシート （５月１１日配付済み）	**国語** **「なまえつけてよ②」** 音読 ワークシート
3校時 10:45 ～ 11:30	**動画算数６** **「直方体や立方体の体積」** ワークシート 計算ぐんぐん７　ステップ１	**算数　練習問題** 計算ぐんぐん８ 算数用プリントに解く ※答え合わせもする	**算数　練習問題** 教科書　P.１４　３　５ P.３０　１　２ 算数用プリントに解く 答え合わせもする
4校時 11:30 ～ 12:15	教科書P.３０　３ 算数用プリントに解く ※計算ぐんぐんは答え合わせもしましょう。 ※か題てい出日 １１：００～１３：００	**自主学習** 自主学習用プリントに自分でテーマを決めて取り組む。	
5校時 13:35 ～ 14:20	**体を動かそう** ・かわいっこ運動カード →書くスペースが足りない人は自主学習ノートに記録するとよい	**体を動かそう** ・かわいっこ運動カード →書くスペースが足りない人は自主学習ノートに記録するとよい	**体を動かそう** ・かわいっこ運動カード ・ワークシートを印刷できない人は学校に取りにくる。 （さん歩）
ふり返りの時間	＜ふりかえり＞	＜ふりかえり＞	＜ふりかえり＞
ねる時こく			

＜担任より子どもたちへメッセージ＞

今日は「先生クイズ」です！！（正解は来週、発表します）

☆太田貴裕クイズ☆

給食を食べなくなり２カ月が過ぎました。早くおいしい給食を食べたいなと思っています。そこで問題。今は出なくなった給食の中で先生が子どもの時、大好きだった給食は次のうちどれでしょう。

① ソフトめん
② コーヒー牛乳
③ ハーゲンダッツ（アイスクリーム）

☆松下崇クイズ☆

私は読書が趣味です。そこで問題。
私が５年生のみなさんにぜひ読んでほしいのは次のうちどれでしょう？

①星の王子様　（サン・テグジュペリ）
②ルドルフとイッパイアッテナ　（斉藤洋）
③キャプテン翼　（高橋陽一）

かわいっ子 運動カード

目標を決めよう。
できるだけ毎日運動しよう。

年　組（　　）

＜今週がんばること＞ （例）あやとびを連続１０回とぶ 毎日、○○公園まで走る １５分以上運動する	

日にち	取り組んだ運動（取り組んだ運動を〇でかこみましょう） ※他にも取り組んだ運動があれば、ここに書きましょう。	運動した時間 一言ふり返り
例		３５　分（ふん） あせをかいて気もちよかった。
／ げつ （月）		分（ふん）
／ か （火）		分（ふん）
／ すい （水）		分（ふん）
／ もく （木）		分（ふん）
／ きん （金）		分（ふん）

今週のふり返り（がんばったこと、できたこと、楽しかったことなど）

＜保護者の方へ＞

天候や体調、家の都合などに応じて、無理のないように取り組んでください。密にならずに安全に運動ができるようにしてください。また、ぼうしをかぶる、水分をしっかりとるなど熱中症対策もお願いします。

休校期間中の学習ワークシート　第5学年　国語③

名前	取り組んだ日
	月　日

動画

小学5年生
国語3　日常を十七音で

教科書

国語　銀河　p60～p63

○動画の先生が「一時停止して、ノートに書きましょう」と言ったら動画を止めて、ワークシートに書きましょう。書き終わったら動画を再生して答え合わせをしましょう。

生活の中で気付いたことや、おどろきなどを俳句に表してみよう

1　毎日の生活をふり返り、短文で表す

小さなことでもよいので日常での気づきやおどろきを書いてみましょう。

2「五・七・五」で表現する

【季語という季節を表す言葉も入れましょう】

季語の例

「春」…かえる、桜、ひばり

「夏」…かぶと虫、トマト、あせ

「秋」…コスモス、さんま、台風

「冬」…雪、手ぶくろ、北風

3　表現の工夫を考える

①（　　）を選ぶ・・・ たとえを使ったり、様子を表す言葉を自分らしく工夫したりする

② 言葉の（　　）を工夫する・・・ 順序によって与える印象が変化する

まとめ

1 感動を五・七・五の十七音で表現したものを（　　）という

2 俳句は季語を使って（　　）を表現する

3 読み手に感動を与えるために直接的な表現はなるべく使わず（　　）を使ったり言葉の（　　）を考えたりするなど表現の工夫をする

☆　学んだことを生かして俳句をつくってみましょう

○学習を振り返って、顔のマークに色を塗りましょう。

よくわかった

わかった

むずかしかった

○学習してわかったこと、たのしかったこと、もっと考えてみたいことを書きましょう。

整　理　整　と　ん　で　快　適　に

５年　　組　　名前＿＿＿＿＿＿＿＿＿＿＿＿＿＿＿＿

1　身の回りが散らかっていて、困っていることを見つけよう。

どこで　　何が	困(こま)っていること

2　整理整とんの手順を確認(かくにん)し、散らかっていて困る場所を片付けよう。

①見通しを持ち，計画を立てる
- 中にある物を確認する

→

②整理する
- 必要な物と必要でない物に分類する

→

③整とんする
- 物の置き場所を決める

→

④使う，もどす
- もとの場所にもどす

→

⑤見直し，続ける
- 身の回りが整理・整とんされ，物が使いやすくなったか，ふり返る

3　整理前と整理後を記録しよう。

【やってみての感想】

【家族からひとこと】

休校期間中の学習ワークシート　　第5学年　算数⑤

名前		**取り組んだ日**	**月　　日(　　)**
動画	**小学5年生** **算数5_直方体や立方体の体積②**	**教科書**	**算数5　新しい算数** **P19～20**

○算数④のプリントでは、直方体や立方体の体積をどのようにして求めていたでしょうか。動画を見る前に、自分の言葉で説明できるか確認しましょう。こまったときは前回の動画を見直しましょう。

○動画の先生が「一時停止して、ノートに書きましょう」と言ったら動画を止めて、考えをプリントに書いてみましょう。書き終わったら動画を再生して答え合わせをしましょう。

立体の体積を計算で求めてみよう

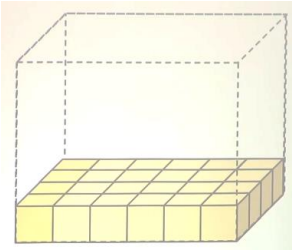

1段目に１㎤の積み木は
いくつ分あるのかな

・□ × □ ＝ □ こ

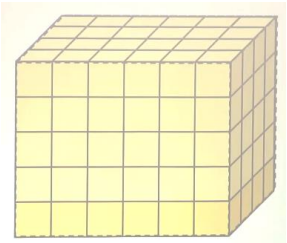

1段目の積み木の数が
何段分あるのかな

・□ × □ ＝ □ こ

つまり上の直方体の体積は・・・

・1㎤ の立方体が □ こ分あるので □ ㎤

・1つの式にして表すと

□ × □ × □ ＝ □

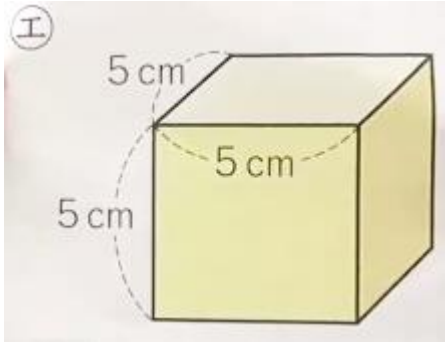

直方体のように
考えると。。。

・1段目は

□ × □ ＝ □ こ

・1段目が □ こ分あるから

□ × □ ＝ □ こ

つまり上の立方体の体積は・・・

・1㎤ の立方体が □ こ分あるので □ ㎤

・1つの式にして表すと

□ × □ × □ ＝ □

まとめ

立方体の体積＝＿＿＿×＿＿＿×＿＿＿

直方体の体積＝＿＿＿×＿＿＿×＿＿＿

〇学習をふりかえりって、顔のマークに色をぬりましょう。

よくわかった

わかった

むずかしかった

〇学習してわかったこと、たのしかったこと、もっと考えてみたいことを書きましょう。

休校期間中の学習ワークシート　　第5学年体育③

名前		取り組んだ日	月　　日

動画	小学5年生 体育3＿体の動きを高める運動	教科書	

○この運動は外で行います。まず動画を見て動きをかくにんしましょう。外に運動しに行くときは、お家の人にかくにんしてから行くようにしましょう。また校庭など広くて人が集まることのない安全な場所で行うようにしましょう。

熱中症の対さくもしましょう！

めあて

なわを使って続けて運動したり、
いろいろなとび方にちょうしたりして、体の動きを高めよう。

①めあての確認
②準備運動

すずしい時に取り組みましょう。

③持続する能力を高める運動　：自分で時間を決めて、その間とび続ける
④たくみな動きを高める運動　　：いろいろなとび方にちょう戦する

＜例＞　まえまわしとび　うしろまわしとび　かけあしとび
あやとび　交さとび　かた足とび　まえふりとび
2びょうしとび　グーパーとび　チョキチョキとび

○学習をふりかえって、かおのマークに色をぬりましょう。

①自分のきめた時間、とび続けることができたか。

よくできた

できた

むずかしかった

②いろいろなとび方にちょう戦することができましたか。

よくできた

できた

むずかしかった

○学習して感じたこと、もっとやってみたいことを書きましょう。

登場人物どうしの関わりをとらえ、感想を書こう

国語・なまえつけてよ①

名前

「国語・なまえつけてよ」のプリントに取り組むときの注意点
・まず自分の力で取り組んでみましょう
・分からないところは空白のまま。てい出しましょう。
・プリントを返すときに答えもいっしょに返します。自分で見直してみましょう。
・返されたプリントはすてずにもっていましょう。学校が始まったらクラスでかくにんする予定です。

○まず全文音読しましょう。

○（　　）に当てはまる言葉を書きましょう。

このお話の作者（　　）

文学的文章を書いている人

○お話に登場する人物の名前を書きましょう。

○このお話を大きく３つに分けるとしたら、どこで分けられますか？

自分で考えてみましょう

場面	はじまり	おわり	この場面に題名をつけましょう
①	P.１８ １行目	P.２３ １１行目	
②			
③			

休校期間中の学習ワークシート　　第5学年　算数⑤

名前		取り組んだ日	月　　日(　　)
動画	小学5年生 算数5_直方体や立方体の体積③	教科書	算数5　新しい算数 P21～23

○動画の先生が「一時停止して、ノートに書きましょう」と言ったら動画を止めて、
　考えをプリントに書いてみましょう。書き終わったら動画を再生して答え合わせをしましょう。

直方体や立方体ではない立体の体積を求めてみよう

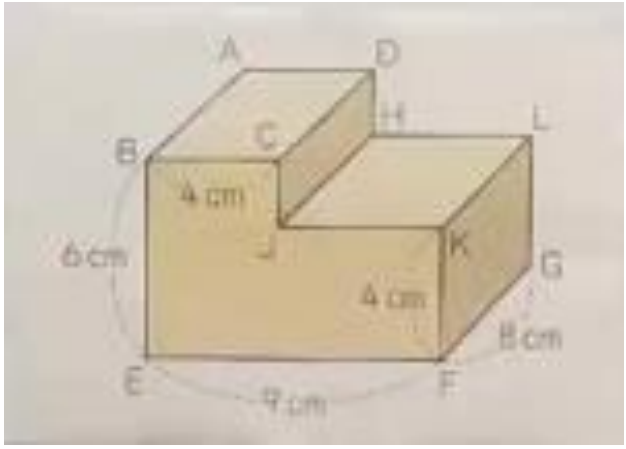

立方体や直方体の体積の
求め方を使えばできそうだな

むずかしいなと思ったら
動画を見ながら確認しましょう

どのような考え方をすれば直方体や立方体ではない立体の体積を求めることができますか。
自分の考えを書いて、体積まで求めましょう。

【ヒント：上の図に線などを書き足してみましょう。】

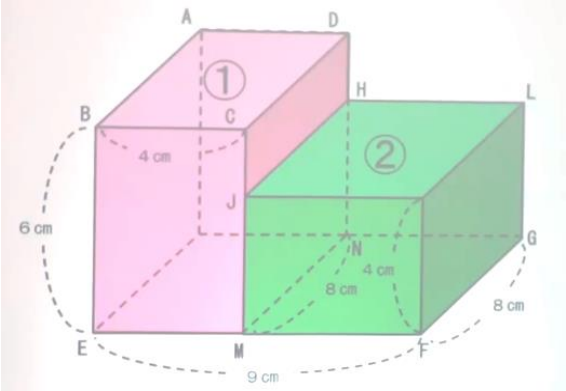

・辺 MF の長さは

□ − □ ＝ □

・たてに切ることで計算できる

□ にした。

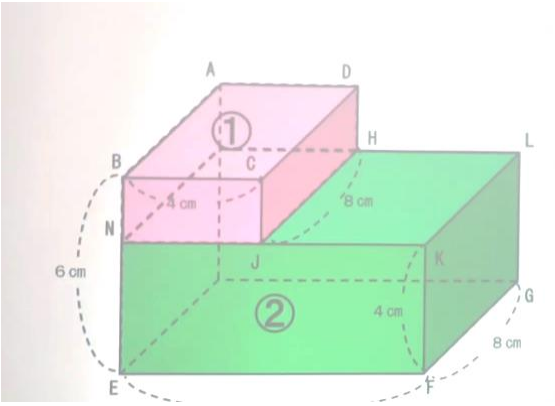

・辺 BN の長さは

□ − □ ＝ □

・横に切ることで計算できる

□ にした。

まとめ

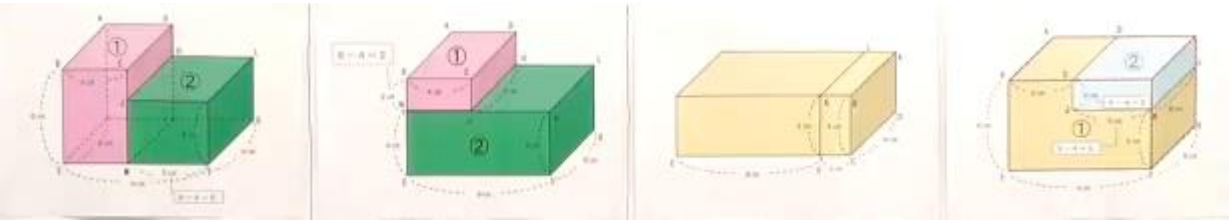

直方体や立方体ではない立体の体積は

＿＿＿＿＿や＿＿＿＿＿の形をもとにして考えれば

求めることができる。

○学習をふりかえりって、顔のマークに色をぬりましょう。

よくわかった

わかった

むずかしかった

○学習してわかったこと、たのしかったこと、もっと考えてみたいことを書きましょう。

月　　日（　）　　氏名（　　）

算	数	用													
	問	題													
	番	号													

月　　日（　）　　氏名（　　）

算	数	用													
	問	題													
	番	号													

月　　日（　）　　氏名（　　）

算	数	用													
	問	題													
	番	号													

月　　日（　）　　氏名（　　）

自	主	学	習	用											
め	あ	て													

登場人物どうしの関わりをとらえ、感想を書こう

国語・なまえつけてよ②

名前

「国語・なまえつけてよ」のプリントに取り組むときの注意点
・まず自分の力で取り組んでみましょう
・分からないところは空白のまま、てい出しましょう。
・プリントを返すときに答えもいっしょに返します。自分で見直してみましょう。
・返されたプリントはすてずにもっていましょう。学校が始まったらクラスでかくにんする予定です。

○第一場面（十八ページ一行目～二十三ページ十一行目）を音読しましょう。

○春花は牧場のおばさんからどんなことをたのまれましたか？
（　　）にあてはまる言葉を書きましょう。

子馬に（　　）。

○牧場のおばさんにたのまれた春花の心情はどれでしょう？
○で囲みましょう。

・こまっている　　・後かいしている　　・うれしい

教科書会社のHPにろう読音声があります。きょう味のある人は聞いてみましょう。
https://www.mitsumura-tosho.co.jp/oshirase/shien_taio/s_kokugo/5/index.html

○牧場のおばさんにたのまれた春花の心情が分かる文章を探して、書き抜きましょう。
またそこを書きぬいた理由を書きましょう。
（いくつも見つけた場合は、つめて書いたり、自主学習用プリントに書いたりしましょう）

春花の心情が分かる文章

書きぬいた理由

月　　日（　）　　氏名（　　）

算	数	用													
	問	題													
	番	号													

月　　日（　）　　氏名（　　）

算	数	用													
	問	題													
	番	号													

かわいっ子 運動カード

目標を決めよう。
できるだけ毎日運動しよう。

年　組（　　）

＜今週がんばること＞ （例）あやとびを連続１０回とぶ 毎日、○○公園まで走る １５分以上運動する	

日にち	取り組んだ運動（取り組んだ運動を〇でかこみましょう） ※他にも取り組んだ運動があれば、ここに書きましょう。	運動した時間 一言ふり返り
例		３５　分（ふん） あせをかいて気もちよかった。
／ げつ （月）		分（ふん）
／ か （火）		分（ふん）
／ すい （水）		分（ふん）
／ もく （木）		分（ふん）
／ きん （金）		分（ふん）

今週のふり返り（がんばったこと、できたこと、楽しかったことなど）

＜保護者の方へ＞

天候や体調、家の都合などに応じて、無理のないように取り組んでください。密にならずに安全に運動ができるようにしてください。また、ぼうしをかぶる、水分をしっかりとるなど熱中症対策もお願いします。