休校期間中の学習ワークシート　第６学年　国語④「わらぐつの中の神様１」

名前		取り組んだ日	月　日（　）

動画	教科書
なし	国語五　P．二〇〇～二二二

教科書を見ながら、□に文や言葉を書いたり、うすい字をなぞったりします。

終わったら、必ず答え合わせをします。

【おみつさんについて】

問一．おみつさんは、どんな人ですか。五つさがして書きます。

①	
②	
③	
④	
⑤	

問二．問一の①～⑤のうち、ストーリー上最も重要なものは、どれですか。理由も書きます。

ストーリー上最も重要なものは、□である。			

問三．おみつさんが、赤くなるシーンは三回あります。
どのときに赤くなったかを、書かれている順に書きます。

①	②	③

問四．問三の①②③を分類すると、一つだけ異なるものがあります。
どれだと思いますか。理由も書きます。

異なるものは、□である。

問五．おみつさんの人物像（おみつさんはどんな人か）について、
わかったことや考えたことを書きます。

○学習をふり返ります。○をつけましょう。

この学習は、

よくわかった　・　だいたいわかった　・　よくわからなかった

○学習してわかったこと、もっと考えてみたいことを書きましょう。

こたえ

【おみつさんについて】

問一．おみつさんは、どんな人ですか。五つさがして書きます。

① 特別美しいむすめというわけではない

② 体が丈夫

③ 気だてがやさしい

④ いつもほがらかにくるくる働いている

⑤ 村中の人から好かれている

問二．問一の①～⑤のうち、ストーリー上最も重要なものは、どれですか。理由も書きます。（根拠ある理由が書かれていれば可）

ストーリー上最も重要なものは、□である。

④わらぐつを一生けん命に作って、大工さんに好かれたから。

⑤みんなに好かれる性格だったから、大工さんにも好かれたから。

⑤好かれていないと、わらぐつを買ってもらえないから。

問三．おみつさんが、赤くなるシーンは三回あります。どのときに赤くなったかを、書かれている順に書きます。

① げた屋の前をはなれるとき。

② 大工さんにわらぐつを差し出したとき。

③ 大工さんにおよめに来てくれと言われたとき。

問四．問三の①②③を分類すると、一つだけ異なるものがありますどれだと思いますか。理由も書きます。（根拠ある理由が書かれていれば可）

異なるものは、□である。

① 大工さんとは関係がないから。

② みっともないという気持ちだから。

③ ①②ははずかしくて赤くなったが、③は照れて赤くなったから。

問五．おみつさんの人物像（おみつさんはどんな人か）について、わかったことや考えたことを書きます。

問一～問四の内容に、関連した内容が含まれていれば可

休校期間中の学習ワークシート　　第6学年　理科④「大地のつくりと変化1」

名前		取り組んだ日	月　　日(　　)

動画	なし	教科書	わくわく理科　P.122～127

P.124

教科書を読んで、□に当てはまる言葉を書いたり、自分の考えを書いたりします。うすい文字はなぞります。

①大地のつくり

私たちが住んでいる地面の下は、いくつかの層が重なったしま模様になっていることがあります。

このような層の重なりを、地層といいます。

1 地層がどんなものからできているか調べよう

P.125

地層を調べるためには、いろいろな方法があります。

◆がけなどで地層を観察する

①地層全体のようすを調べる。

②それぞれの層を、くわしく観察する。

◆ボーリング試料で調べる

①同じ地点のボーリング試料を、地表からの深さの順に並べる。

②それぞれの層のつぶを調べて、深さで表した図にまとめる。

※ボーリングとは、その土地の地下のようすを知るために、地下の土や岩石をほり取ること。

◆博物館の展示で調べる。

◆コンピューターを利用して調べる。

P.126・127

2 地層のようすをよく見てみよう
P.126の地層の写真を見ます。

◆上の写真（神奈川県小田原市）には、どろ・砂・れきが見られる。

この中で、つぶの大きさが２㎜以上の石をれきといいます。

◆下の写真（北海道由仁市）は、火山灰が積みかなさった地層である。

◆P.127（千葉県木更津市）の地層には、貝の化石がふくまれている。

※ＮＨＫforschoolの「ふしぎがいっぱい６年生」の「地面の下は？」も見てみよう！
http://www.nhk.or.jp/rika/fushigi6/?das_id=D0005110069_00000

P.127

□まとめ

◆地層は、［　　］・［　　］・［　　］、［　　］などが、層になって積み重なってできている。

◆地層には、大昔の生物の体や生活のあとなどがふくまれている。それを［　　］という。

・地層は、横やおくにも［　　］。

○学習をふりかえりましょう。（１つに○をします）

よくわかった　・　だいたいわかった　・　あまりよくわからなかった

○この学習で分かったこと、もっと考えてみたいことを書きましょう。

まとめの答え

◆地層は、れき（石）・砂・どろ、火山灰などが、層になって積み重なってできている。

◆地層には、大昔の生物の体や生活のあとなどがふくまれている。それを化石という。

・地層は、横やおくにも広がっている。

休業期間中の学習ワークシート　第６学年　算数④「角柱と円柱３」

名前		取り組んだ日	月　　日（　　）

動画	なし	教科書	新しい算数5　P.103～

角柱と円柱の展開図

2　工作用紙で、右のような三角柱を作ります。

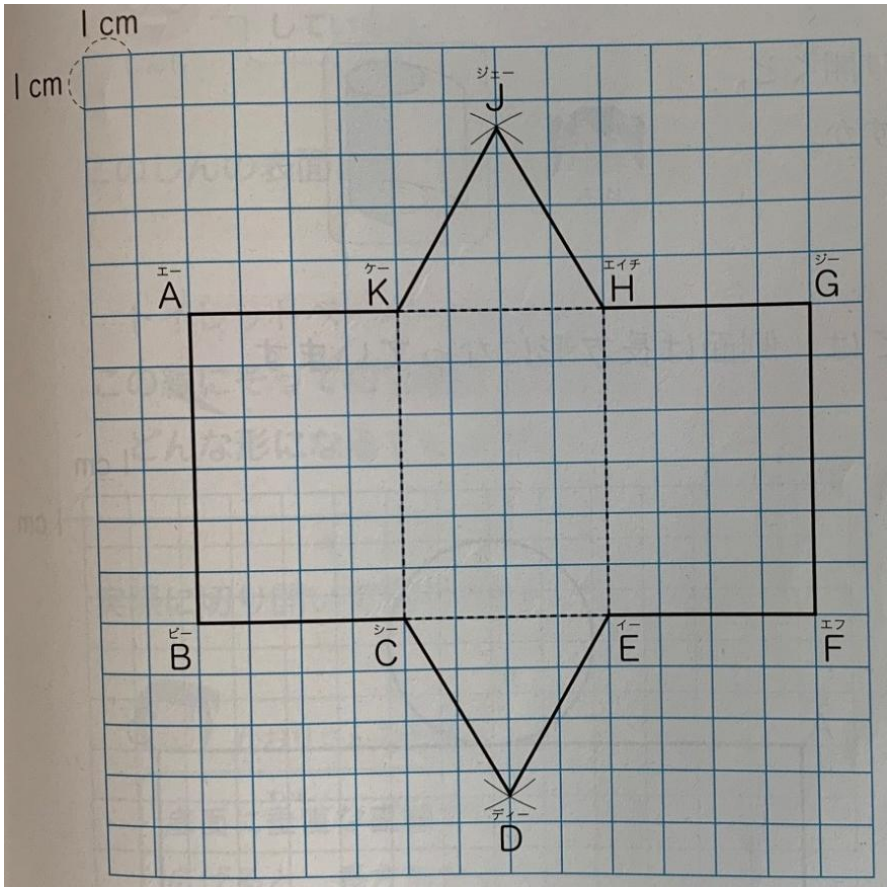

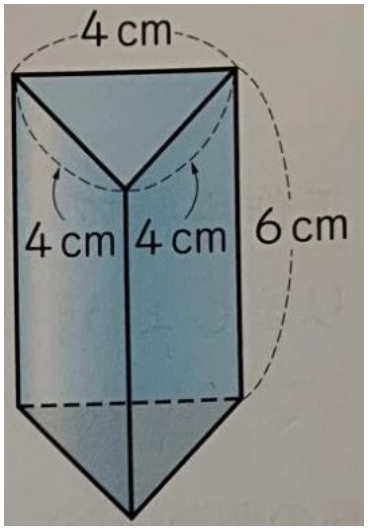

１　上の展開図で、高さはどこを見ればわかりますか。

２　上の展開図を組み立てたとき、点Ｊに集まる点はどれですか。

３　上のような展開図をノートや工作用紙にかいて切り取り、三角柱を作りましょう。

⚠1 右のような角柱があります。

①この角柱は何という角柱ですか。
②この角柱の高さは、何cmですか。
③この角柱の展開図をかきます。

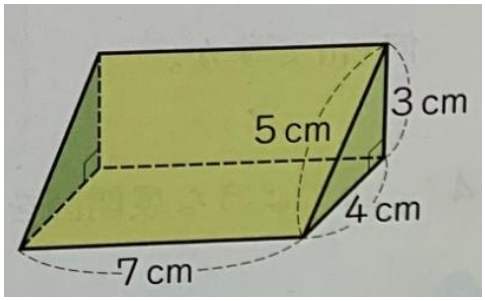

①

②

③

○学習をふり返りましょう。（１つに○をする。）

よくわかった　・　だいたいわかった　・　あまりわからなかった

○学習して分かったこと、楽しかったこと、もっと考えてみたいことを書きましょう。

こたえ

1　辺 AB、辺 KC、辺 HE、辺 GF

2　点A、点G

3　略

⚠1　①四角柱

②7cm
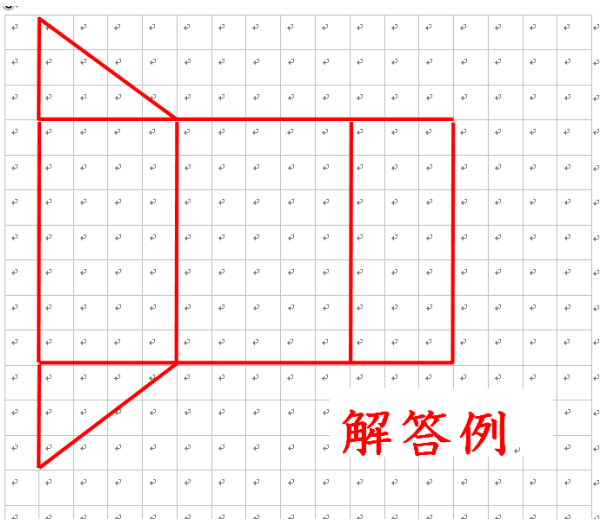
③